Fabriqué en France / Made in France

www.e-plasticase.com

GAGGIONE
e-plasticase

Fabricant français d'emballages durables, personnalisables et réutilisables pour protéger, transporter et accompagner vos succès.

French manufacturer of sustainable, customisable and reusable packaging to carry, protect and support your success.

Basée à Montréal-la-Cluse, dans l'Ain (France), Gaggione E-plasticase se démarque par son **expertise** et son **savoir-faire** « Made in France ». Chaque valise, mallette, coffret et étui a été soigneusement étudié et conçu pour répondre aux besoins nombreux et variés d'une clientèle internationale. La satisfaction de ces derniers étant au cœur des priorités de l'entreprise, l'équipe commerciale vous accompagnera dans le choix et la **personnalisation** de votre valise idéale.

Notre **certification ISO 9001:2015** démontre la qualité, la maîtrise technique et l'implication de notre entreprise dans la création, la fabrication et la finition de ses produits.

Pour vous aider dans votre choix, une page «Formats» est disponible en fin de catalogue. Vous pouvez retrouver une « Carte coloris standard » sur notre site internet **www.e-plasticase.com** dans la rubrique « Téléchargement ». Pour plus de coloris et des commandes supérieures à 500 pièces, vous pouvez également consulter notre « Carte coloris hors standard ».

Based in Montréal-la-Cluse, in the Ain region (France), Gaggione E-plasticase stands out for its **expertise** and **know-how** «Made in France». Each case, briefcase and box has been created to meet the varied and numerous needs of international customers. The satisfaction of our clients being at the heart of our priorities, our sales team will assist you customizing your ideal case.

Our **ISO 9001:2015 certification** demonstrates the quality, technical mastery and involvement of our company in the creation, manufacturing and finishing of our products.

To help you choose a case, the page «Sizes» is available at the end of the catalog. You can also find a «standard color card» on our website at **www.e-plasticase.com** in the «Download» section and for more colors and orders over 500 pieces, you can also consult our «Non-standard color card».

FRANCE ORIGIN' AIN 01

LRQA CERTIFIED ISO 9001-2015

RoHS

RESPONSIBLE MINERALS INITIATIVE

5 PP

SOMMAIRE

New Wave 1

Casual 3

Chic 5

Classic 7

Rétro 9

Business 11

Minimalist 13

Urban 16

Personnalisation / Customization 17

Applications 21

Formats 25

* Sauf modèles F1, A2 et gamme Chic
**Sauf gamme Chic

Lavable
Washable

Désinfectable*
Disinfectable

Réutilisable
Reusable

Résistant aux principaux* produits chimiques
Resistant to the main chemicals

Marquage extérieur
Exterior marking

Calage intérieur
Interior inserts

Résistant aux chocs**
Shock resistant

Fabriqué en France
Made in France

New Wave.

K2

Dim. int. (mm):
K2S : 185 x 130 x 30
K2M : 185 x 130 x 45
K2L : 185 x 130 x 60
Format **A6**

K4

Dim. int. (mm):
K4S : 353 x 240 x 50
K4M : 353 x 240 x 75
K4L : 353 x 240 x 100
Format **A4**

K5

Dim. int. (mm):
K5S : 390 x 280 x 70
K5M : 390 x 280 x 105
K5L : 390 x 280 x 140
Format **A4+**

Coloris de fermoirs :

Nouveau
3 épaisseurs disponibles
par modèle !

Les modèles K4**L** et K5**L** ne sont pas disponibles en transparent. Pour plus d'information sur les modèles transparents, consultez notre gamme Minimalist (p15).

New Wave.

Étuis et Valises nouvelle génération // New generation cases and boxes

FR | **Applications :** Outillage, Divertissement, Médical, Loisirs créatifs, Construction, Présentation, Industrie, Automobile...

EN | **Applications:** Tooling, Entertainment, Medical, Recreation, Construction, Display, Industry, Automotive...

www.e-plasticase.com

Casual.

T2

Dim. int. (mm) 250 x 181 x 80

Format **A5**

T4

Dim. int. (mm) 341 x 252 x 100

Format **A4**

T6

Dim. int. (mm) 441 x 310 x 130

Format **A3**

T7

Dim. int. (mm) 525 x 375 x 152

Format **A3+**
(Gerbable)

Coloris de fermoirs :

Les modèles T2, T4 et T6 sont également disponibles en transparent, voir Minimalist (p13).

Casual.

Mallettes d'intervention, de présentation et de transport // Intervention, presentation and transport cases

FR | **Applications :** Présentation, Promotion, Loisirs, Divertissement, PLV, Outillage, Construction, Médical, EPI...

EN | **Applications :** Presentation, Promotion, Leisure, Entertainment, POS, Tools, Construction, Medical, PPE...

www.e-plasticase.com

Chic.

CR700

Dim. int. (mm) 160 x 110 x 40

CR800

Dim. int. (mm) 155 x 70 x 70

CR1600

Dim. int. (mm) 117 x 117 x 119

CR1800

Dim. int. (mm) 188 x 140 x 68

CR3500

Dim. int. (mm) 240 x 180 x 80

Chic.

Coffrets Luxe en PMMA // Luxury boxes in PMMA

FR | **Applications :** Présentation, Promotion, Communication, Cadeaux, Luxe, PLV, Évènementiel, Confiserie, Pâtisserie...

EN | **Applications :** Presentation, Promotion, Communication, Gifts, Luxury, POS, Events, Confectionery, Baking...

Classic.

G1

Dim. int. (mm)135 x 94 x 31

Format **A6**

R2

Dim. int. (mm) 222 x 160 x 39

Format **A6+**

R3

Dim. int. (mm) 260 x 197 x 45

Format **A5**

R4

Dim. int. (mm) 318 x 244 x 49

Format **A4**

D4

Dim. int. (mm) 326 x 237 x 79

Format **A4**

Les modèles G1, R2, R3 et D1 sont également disponibles en transparent, voir Minimalist (p13).

D1

Dim. int. (mm) 376 x 269 x 73

Format **A4**

D2

Dim. int. (mm) 435 x 308 x 88

Format **A4+**

Classic.

Mallettes multiformats à poignée semi-intégrée //
Multi-size cases with semi-integrated handle

FR | **Applications :** Présentation, Promotion, Divertissement, Industrie, Automobile, Communication, Médical...

EN | **Applications :** Presentation, Promotion, Entertainment, Industry, Automotive, Communication, Medical...

www.e-plasticase.com

Rétro.

R1

Dim. int. (mm) 226 x 200 x 71

Format **A5**

S1

Dim. int. (mm) 340 x 240 x 45

Format **A5+**

L1

Dim. int. (mm) 339 x 248 x 81

Format **A5+**

C1

Dim. int. (mm) 350 x 250 x 79

Format **A5+**

A1

Dim. int. (mm) 309 x 282 x 100

Format **A4**

Les modèles R1 et A1 sont disponibles avec des couvercles transparents (F1, A2), voir Minimalist (p13).

B1

Dim. int. (mm) 509 x 360 x 116

Format **A4+**

B2

Dim. int. (mm) 493 x 275 x 196

(Gerbable)

Rétro.

Mallettes à poignée intégrée // Cases with integrated handle

FR | **Applications :** Plomberie, Bâtiment, Industrie, Médical, Vétérinaire, Transport, ADR, Rangement, Premiers Secours, EPI, PPMS, automobile, cycles, sport...

EN | **Applications :** Plumbing, Construction, Industry, Medical, Veterinary, Transportation, ADR, Storage, First Aid, PPE, SSSP, automobile, sport...

www.e-plasticase.com

Business.

P3

Dim. int. (mm) 196 x 62 x 28

Format **Plumier**

P5

Dim. int. (mm) 219 x 158 x 41

Format **A5**

M2

Dim. int. (mm) 219 x 158 x 41

Format **A5**

(poignée mobile)

M1

Dim. int. (mm) 330 x 251 x 58

Format **A4**

(poignée mobile)

Business.

Étuis, plumiers, valisettes et attachés-case // Cases, pencil boxes and briefcases

FR | **Applications :** Porte-document, Scolaire, Rendez-vous d'affaires, Salon, Médical, Dentaire, Outillage, Instruments, Communication...

EN | **Applications :** Briefcase, School, Business meeting, Exhibition, Medical, Dental, Tools, Devices, Communication...

Minimalist.

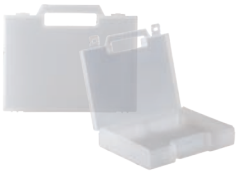

R2T

Dim. int. (mm) 222 x 160 x 39
Format **A6+**

R2C

Dim. int. (mm) 222 x 160 x 39
Format **A6+**
10 compartiments fixes

R3T

Dim. int. (mm) 260 x 197 x 45
Format **A5**

D1T

Dim. int. (mm) 376 x 269 x 73
Format **A4**

Résistants aux chocs !

F1

Dim. int. (mm) 226 x 200 x 69
Format **A5**

A2

Dim. int. (mm) 309 x 282 x 100
Format **A4**

COUVERCLE TRANSPARENT
RÉSINE K

T2T

Dim. int. (mm) 250 x 181 x 80

Format **A5**

T4T

Dim. int. (mm) 341 x 252 x 100

Format **A4**

T6T

Dim. int. (mm) 441 x 310 x 130

Format **A3**

Coloris de fermoirs gamme T :

G

Dim. int. (mm)135 x 94 x 31

Format **A6**

- **G1T** : Transparent PP
- **G2** : Cristal PMMA choc
- **G3** : Polystyrène cristal

Minimalist.

Mallettes Transparentes, pour laisser place aux produits // Transparent cases, to highlight your products

FR | **Applications :** Présentation, Promotion, Loisir, Divertissement, PLV, Outillage, Construction, Salon, Médical...

EN | **Applications :** Presentation, Promotion, Leisure, Entertainment, POS, Tools, Construction, Trade shows, Medical...

Minimalist.

Coloris de fermoirs K :

K2T

Dim. int. (mm):
K2ST : 185 x 130 x 30
K2MT : 185 x 130 x 45
K2LT : 185 x 130 x 60
Format **A6**

K4T

Dim. int. (mm):
K4ST : 353 x 240 x 50
K4MT : 353 x 240 x 75
Format **A4**

K5T

Dim. int. (mm):
K5ST : 390 x 280 x 70
K5MT : 390 x 280 x 105
Format **A4+**

Urban.

LA

Dim. ext. (mm): 226 x 180 x 70
Support pour modèle **L1**

RA

Dim. ext. (mm): 226 x 180 x 58
Support pour modèle **R1**

RB

Dim. ext. (mm): 226 x 180 x 45
Support pour modèle **R2**

Urban.

Supports Muraux // Wall Brackets

FR | **Applications :** Supports pour mallettes d'entretien, de maintenance, d'intervention, de premiers secours...

EN | **Applications :** Supports for service, maintenance, intervention and first aid cases...

Personnalisation

Customization

FR | Personnalisation extérieure par marquage numérique, sérigraphie, marquage à chaud...

EN | Exterior customization by digital marking, silk screen printing, hot stamping...

FR Apposez un logo, une image ou du texte sur le couvercle et/ou le fond de votre mallette.

EN Put a logo, an image, or a text on the lid and/or the bottom of your case.

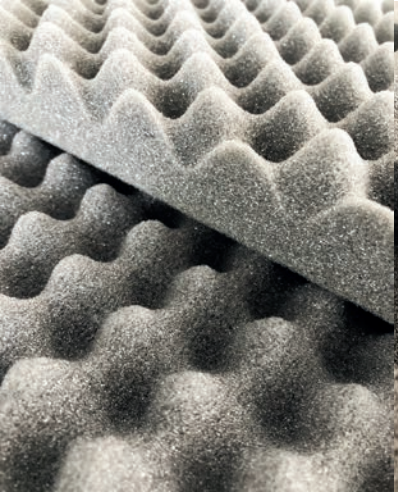

Mousse pointes diamant
Eggshapped foam

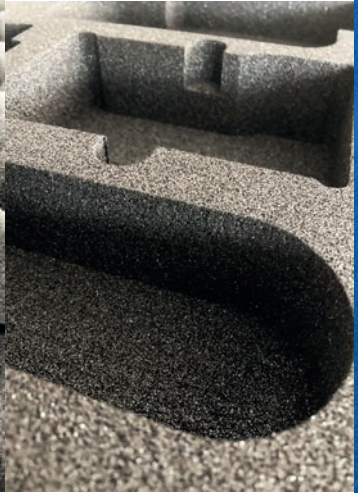

Mousse fraisée
Drilled foam

Mousse estampée
Stamped foam

FR Personnalisation intérieure au moyen de calages en mousse, thermoformage ou séparateurs. Choisissez parmi de nombreuses couleurs, textures et formes.

EN Interior customization with foam, thermoformed inserts or dividers. Choose from many colors, textures and shapes.

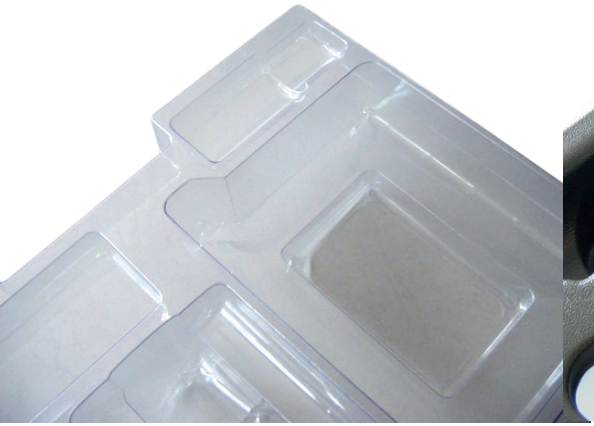

Thermoformage Transparent
Transparent vacuumformed insert

Thermoformage Noir
Black vacuumformed insert

Personnalisation.

Customization.

FR | Pour plus d'informations sur nos options de personnalisation, contactez-nous au **+33 (0)4 74 76 12 66** ou envoyez-nous un mail à **plasticase@gaggione.com.**

EN | For further information on our customization options, please contact us at **+33 (0)4 74 76 12 66** or write us at **plasticase@gaggione.com.**

Applications.

Médical et Premiers Secours

Trousse de secours, mallette pour instruments, transport de matériel médical, mallette pour la formation...

Medical and First Aid

First aid kit, medical instruments case, medical equipment transport, training kit...

Automobile, Réparations et Entretien

Valise de transport pour kits de pièces de rechange, outils, mallette d'entretien...

Automotive, Repairs and Maintenance

Transport case for spare parts kits, tools, maintenance cases...

Santé, Sécurité et Environnement

Mallette d'intervention, kit d'installation, Kit ADR, EPI, mallette de confinement PPMS...

Health, Safety and Environment

Intervention case, installation kit, ADR kit, SSSP, PPE...

Bâtiment et Construction

Mallette de promotion et présentation d'échantillons, transport de matériel, boîte d'accessoires, valise de désamiantage...

Building and Construction

Promotional and sample cases, equipment transport, accessory box, asbestos removal case...

Industrie et outillage

Boîte à outils, boîte de protection et de rangement de matériel professionnel, valise de transport de matériel, classement, défauthèque, caisse-navette de maintenance...

Industry and tools

Toolbox, protection and storage box for professional equipment, material transport case, filing system, fault library, maintenance shuttle case, etc.

Agricole et vétérinaire

Mallette pour outils de mesure, kit d'intervention vétérinaire, mallette de secours, transport de pièces détachées, kit de diagnostique...

Agriculture and veterinary

Case for measuring tools, veterinary intervention kit, first aid kit, spare parts transport, diagnostic Kit...

Luxe et Produits Haut de Gamme

Coffret de présentation et présentoir, PLV, coffret transparent pour la promotion, coffret collector, cadeaux....

Luxury and high-end products

Presentation box and display, POS, transparent box for promotion, collector's box, gifts...

Communication

Mallette de bienvenue et de communication interne, promotion et présentation de nouveaux produits, attaché-case pour salons, cadeaux

Communication

Welcome and internal communication briefcase, new products promotion and presentation, attaché case for trade shows, corporate gifts....

Alimentaire et Boissons

Cadeaux de fin d'année, pour évènements familiaux ou professionnels, boîte pour café, chocolats et confiseries, PLV, coffret de présentation...

Food and Beverage

End of year gifts, for family or professional events, coffee box, chocolates and confectionery, POS, presentation box...

Sport et Activités

Rangement pour matériel de sport, mallette de jeux d'extérieur, mallette de plage, valise pour club de sport, professionnels et arbitres...

Sports and Activities

Storage for sports equipment, outdoor games case, beach case, case for sports clubs, professionals and referees...

Loisirs, Scolaire et Divertissement

Rangements pour jeux, trousse, kit de loisirs créatifs, rangement de crayons, feutres, peinture, livres, tablettes, ordinateurs...

Leisure, School and Entertainment

Storage for games, pencil case, hobby kit, pencils, markers, paint, books, tablets, computers...

Et de nombreuses autres...

And many others...

Applications.

FR | Nos mallettes et valises sont destinées à de nombreux secteurs d'activité. Pour plus d'informations, rendez-vous sur notre site **www.e-plasticase.com**

EN | Our cases and suitcases are intended for many fields of activity. For more information, you can visit our website **www.e-plasticase.com**

Formats A5 &PETITS

Dimensions intérieures - en mm / Internal dimensions - in mm

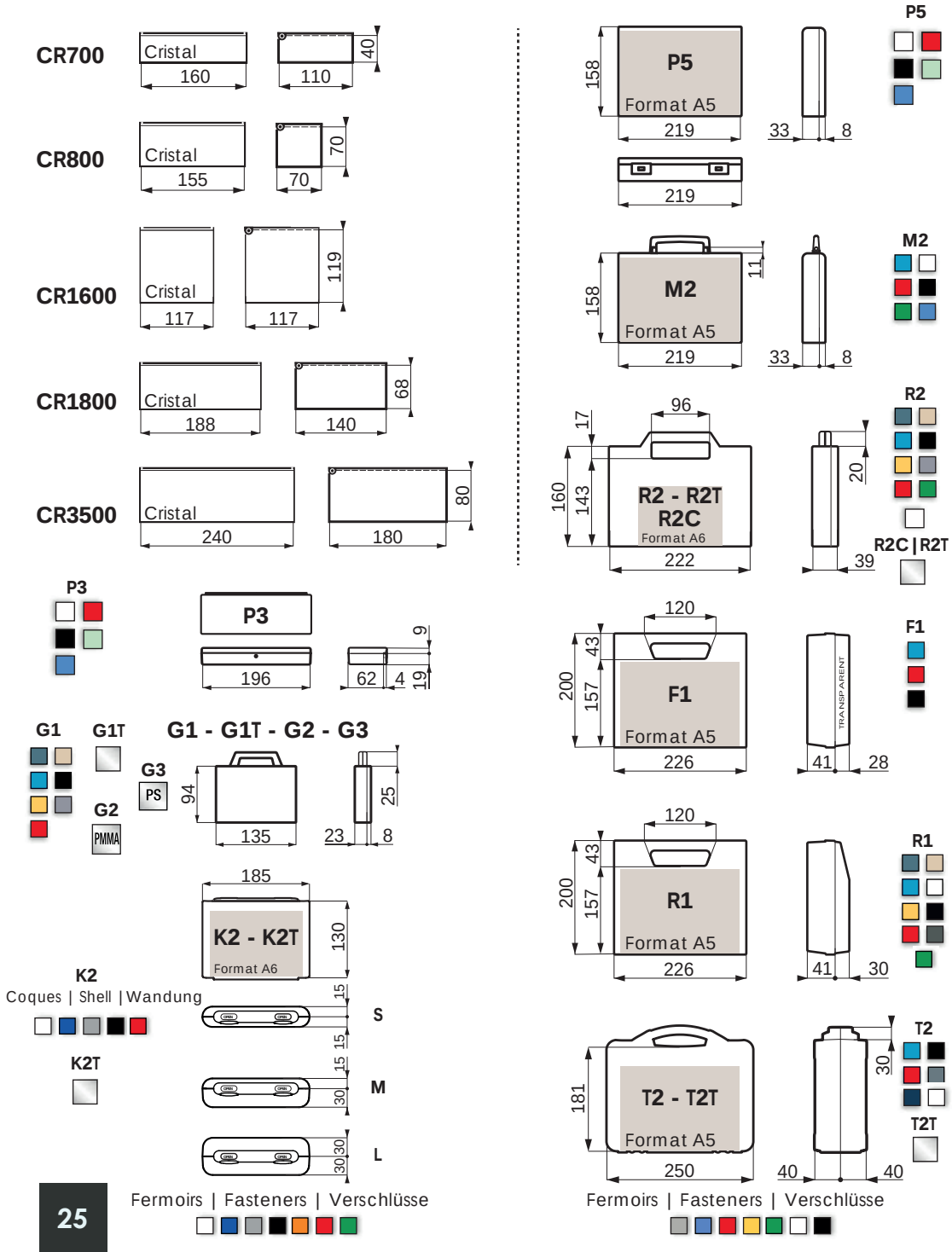

Formats A5, A4

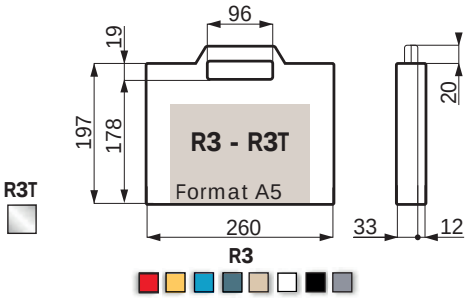

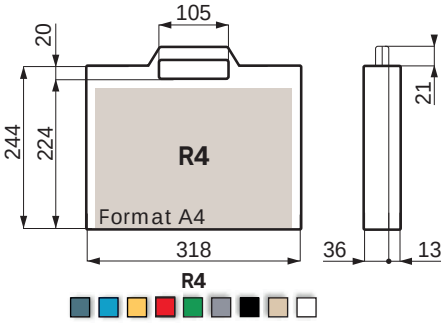

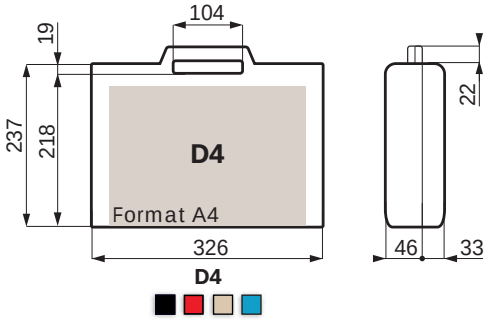

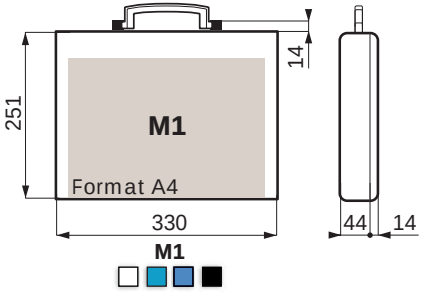

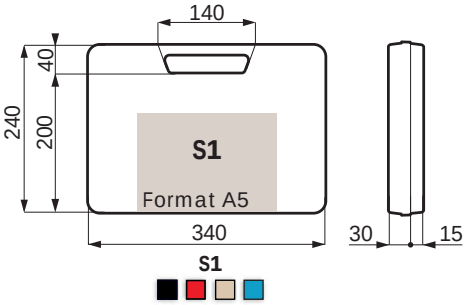

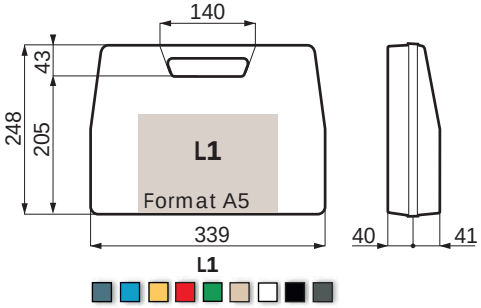

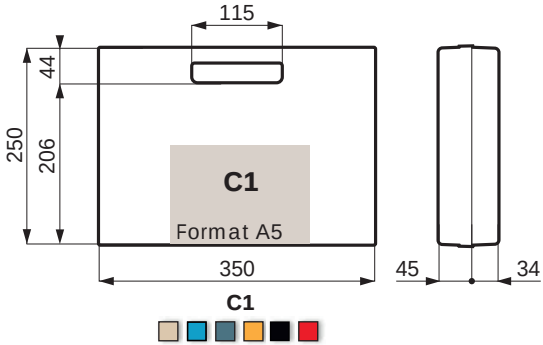

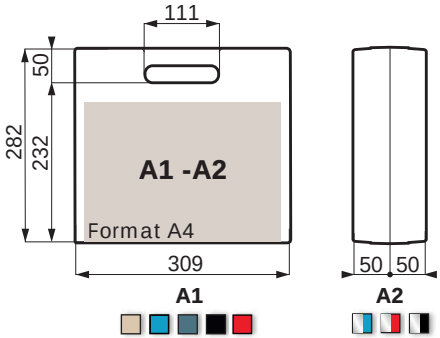

Formats A4 & A4+

Dimensions intérieures - en mm / Internal dimensions - in mm

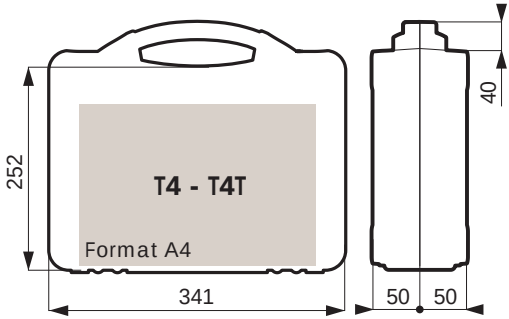

T4

Coques | Shell | Wandung

Fermoirs | Fasteners | Verschlüsse

T4T

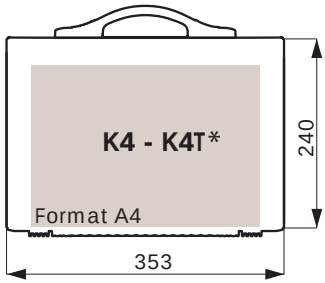

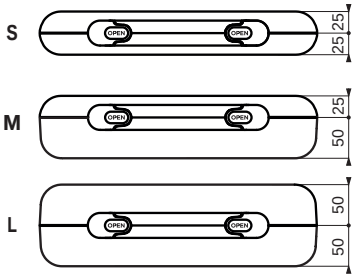

K4 - K5

Coques | Shell | Wandung

Fermoirs | Fasteners | Verschlüsse

K4T

K5T

*K4L et K5L non disponibles en transparent

*K4L and K5L not available in transparent

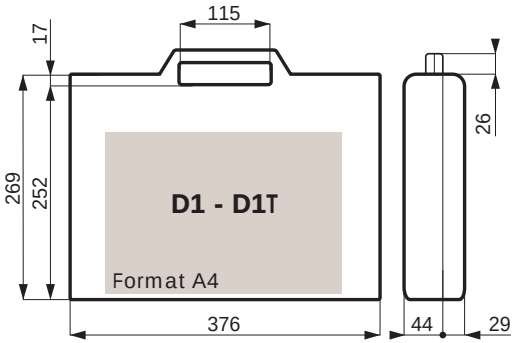

D1

D1T

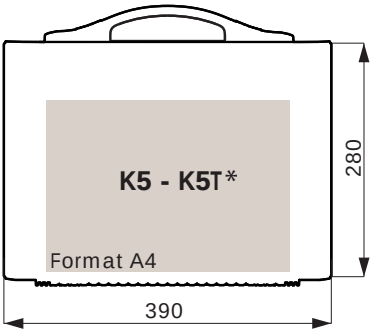

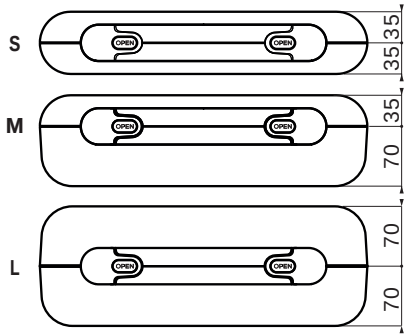

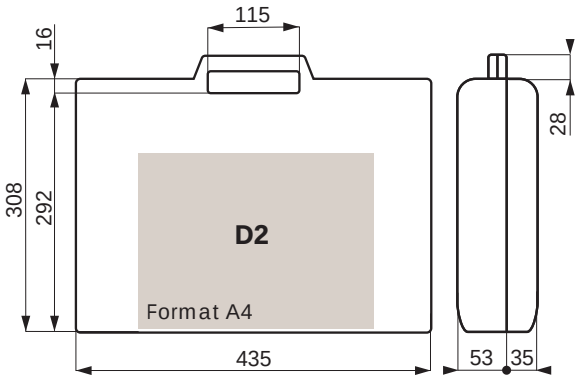

D2

Formats A3 & GRANDS

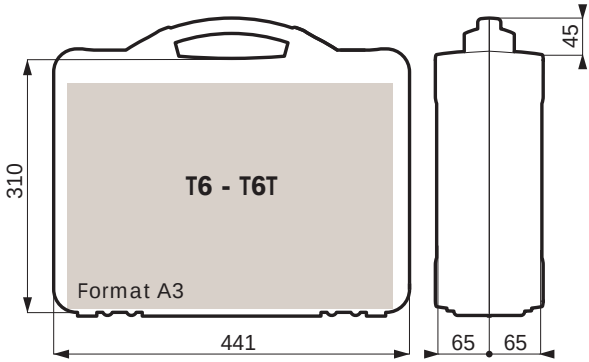

T6

Coques | Shell | Wandung

T6T

Fermoirs | Fasteners | Verschlüsse

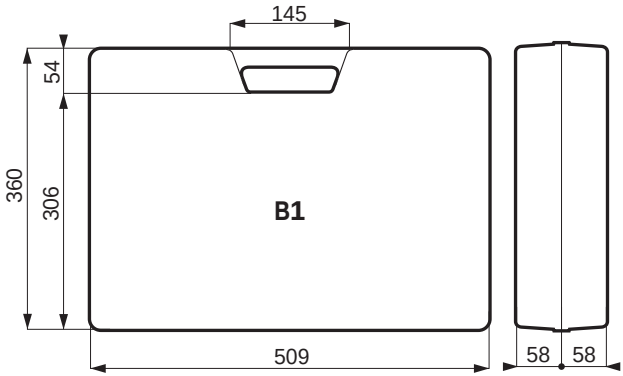

B1

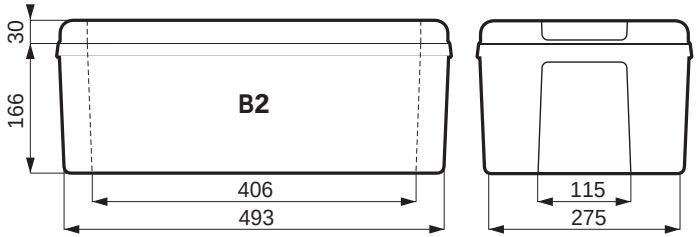

B2

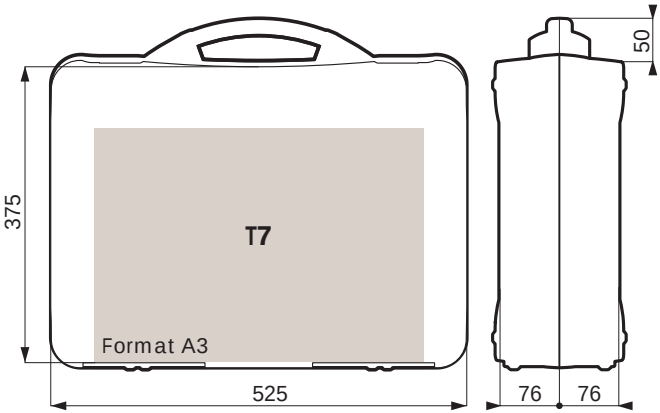

T7

Coques | Shell | Wandung

Fermoirs | Fasteners | Verschlüsse

www.e-plasticase.com

GAGGIONE
e-plasticase

GAGGIONE SAS
3 Rue de la Rolland
01460 MONTRÉAL-LA-CLUSE
FRANCE
+33 (0)4 74 76 12 66
plasticase@gaggione.com
www.e-plasticase.com

FRANCE ORIGIN' AIN 01

Vendu dans le monde entier
Worldwide distributed

Nombreux modèles et coloris en stock
Many designs and colors in stock

Interlocuteurs disponibles
Available experts

09/24